PT BIMA TERANG NUSANTARA

Lighting Solutions For Your Life

LUMINER LENGKAP LED & LED DISPLAY

PRODUCT **CATALOGUE** 2023

www.bimatn.com

tsi KAN Komite Akreditasi Nasional LSSM-056-IDN ISO 9001

tsi KAN Komite Akreditasi Nasional LSSML-022-IDN ISO 14001

tsi KAN Komite Akreditasi Nasional LSSMK3-006-IDN ISO 45001

IAF

Infrastruktur dan arsitektur tata ruang wilayah memiliki hubungan integral dengan manusia termasuk dengan lingkungan, masyarakat dan masa depan kita, hal ini menjadi bidang utama di mana nilai-nilai baru sedang dicari. Dalam konteks ini, peran pencahayaan pasti akan semakin penting. PT BIMA TERANG NUSANTARA bertujuan untuk mengembangkan produk-produk pencahayaan yang lebih baik, pencahayaan yang aman bagi manusia dan lingkungan sekitanya, serta kualitas produk yang baik.

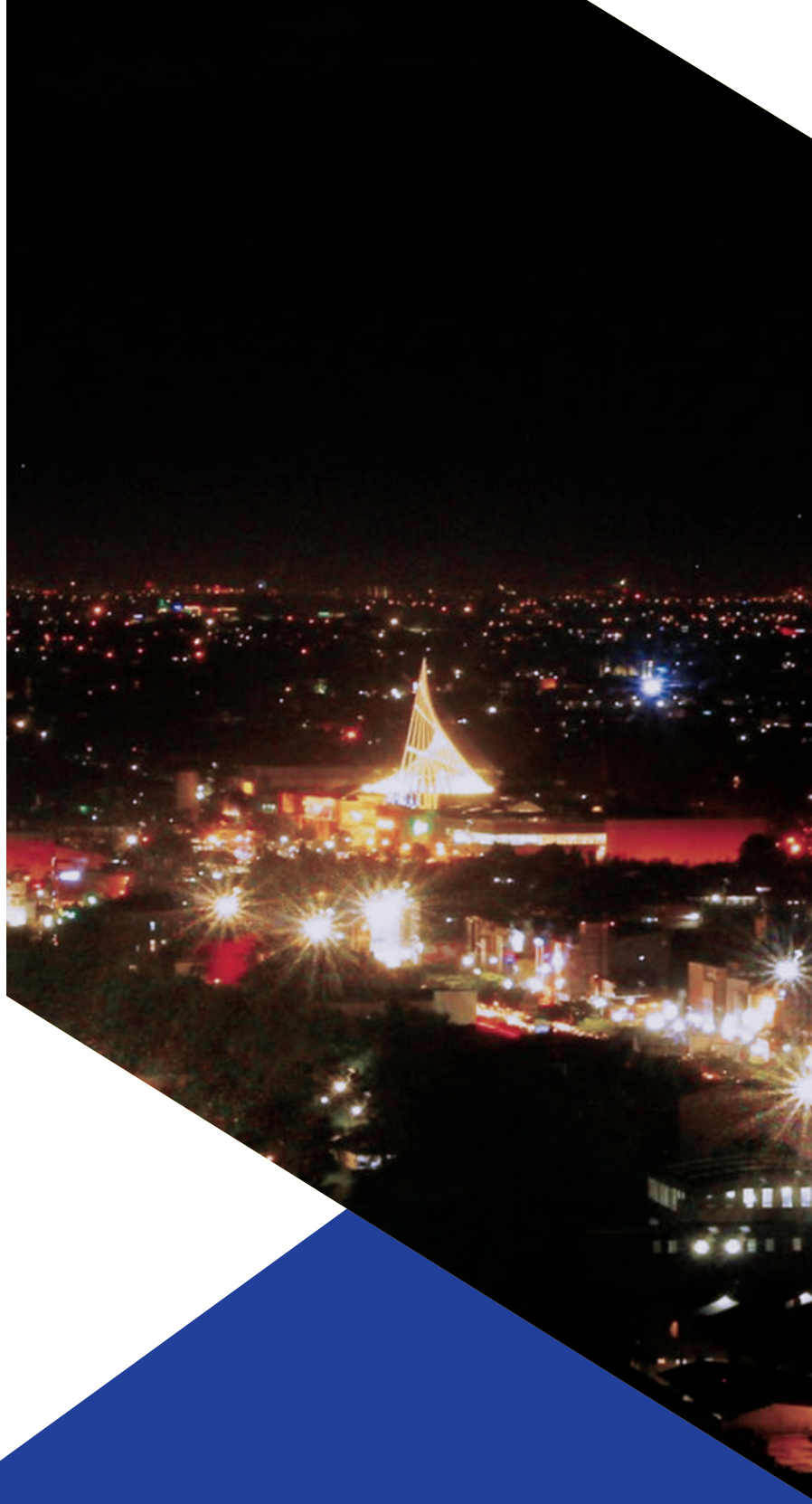

Lighting Solutions For Your Life

DAFTAR ISI

Luminer Lengkap LED PREMIER HL

LED PREMIER HL Auto Dimming 02
LED PREMIER HL Smart PLC 02
LED PREMIER HL Smart RF 03
LED PREMIER HL Smart GSM 03
LED PREMIER HL Ready For Smart (7PIN) 04

Luminer Lengkap LED PREMIER EXTREME

LED PREMIER EXTREME Auto Dimming 05
LED PREMIER EXTREME Smart PLC 05
LED PREMIER EXTREME Smart RF 06
LED PREMIER EXTREME Smart GSM 06
LED PREMIER EXTREME Ready For Smart (7PIN) 07

Luminer Lengkap LED NEO

LED NEO Standart 09
LED NEO Auto Dimming 10
LED NEO Smart PLC 11
LED NEO Smart GSM 12
LED NEO Ready For Smart (7PIN) 13

Luminer Lengkap LED PRKHL

LED PRKHL Auto Dimming 16
LED PRKHL Sistem Smart 16

Luminer Lengkap LED PDSHL

LED PDSHL Auto Dimming 17
LED PDSHL Sistem Smart 17

Luminer Lengkap LED PDS01

LED PDS01 Auto Dimming 18
LED PDS01 Sistem Smart 18

Luminer Lengkap LED PRK02

LED PRK02 Auto Dimming 19
LED PRK02 Sistem Smart 19

Luminer Lengkap LED PRK03

LED PRK03 Auto Dimming 20
LED PRK03 Sistem Smart 20

Luminer Lengkap LED PRK04

LED PRK04 Auto Dimming 21
LED PRK04 Sistem Smart 21

Luminer Lengkap LED POT

LED POT Auto Dimming 22
LED POT Sistem Smart 22

Luminer Lengkap LED UNDERPASS HL

LED UNDERPASS HL P. 23-24 24-25

Luminer Lengkap LED HIGH MAST

LED HIGH MAST Sistem ON/OFF 26
LED HIGH MAST Sistem Controller DMX 27

LED Display

LED Display B-Bright 30
LED Display A-FIX III 32
LED Display S-Light 34
LED Display Intelligent & Interactive Smartive 36

Aplikasi smart sistem 38
Servis dan Layanan After Sales 39

PREMIER High Lumen

PREMIER Extreme Life

LUMINER LENGKAP LED

Spesifikasi

Umur Lampu	: 50.000 jam
Tegangan Input	: 100-240V AC
Faktor Daya	: ≥0.9
CRI	: Ra 70
THD	: <20%
Perlindungan Petir	: 15kV
Temp. Warna	: 5.000K (CCT)
Temp. ambien	: 30°C

Material bodi : Aluminium die casting
Rekomendasi diameter tiang : ±63,5 mm

Tipikal penggunaan :
Penerangan jalan raya, Perumahan, Komplek industri

TKDN ≥40% | SNI | IP66

Dimensi

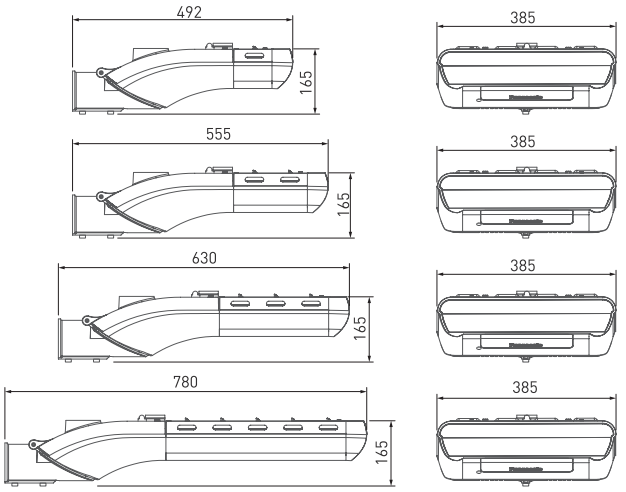

Tipe Auto Dimming

Nomor model	NNP11984	NNP12984	NNP13984	NNP14984
Watase	40 Watt ±10%	90 Watt ±10%	120 Watt ±10%	200 Watt ±10%
Lumen output	6.400lm (min. 5.760lm)	14.400lm (min. 12.960lm)	19.200lm (min. 17.280lm)	32.000lm (min. 28.800lm)
lm/W	160lm/W	160lm/W	160lm/W	160lm/W
Berat	6,4 kg ±10%	7,4 kg ±10%	8,5 kg ±10%	10,8 kg ±10%

Tipe Smart PLC

1. Komunikasi konsentrator ke server menggunakan jaringan GSM.
2. Komunikasi antar lampu dengan konsentrator menggunakan Power Line.

Nomor model	NNP11984P	NNP12984P	NNP13984P	NNP14984P
Watase	40 Watt ±10%	90 Watt ±10%	120 Watt ±10%	200 Watt ±10%
Lumen output	6.400lm (min. 5.760lm)	14.400lm (min. 12.960lm)	19.200lm (min. 17.280lm)	32.000lm (min. 28.800lm)
lm/W	160lm/W	160lm/W	160lm/W	160lm/W
Berat	7 kg ±10%	8 kg ±10%	9,1 kg ±10%	11,4 kg ±10%

TKDN ≥ 40% | SNI | IP66

Spesifikasi

Umur Lampu	: 50.000 jam
Tegangan Input	: 100-240V AC
Faktor Daya	: ≥0.9
CRI	: Ra 70
THD	: <20%
Perlindungan Petir	: 15kV
Temp. Warna	: 5.000K (CCT)
Temp. ambien	: 30°C

Material bodi : Aluminium die casting
Rekomendasi diameter tiang : ±63,5 mm

Tipikal penggunaan :
Penerangan jalan raya, Perumahan, Komplek industri

Dimensi

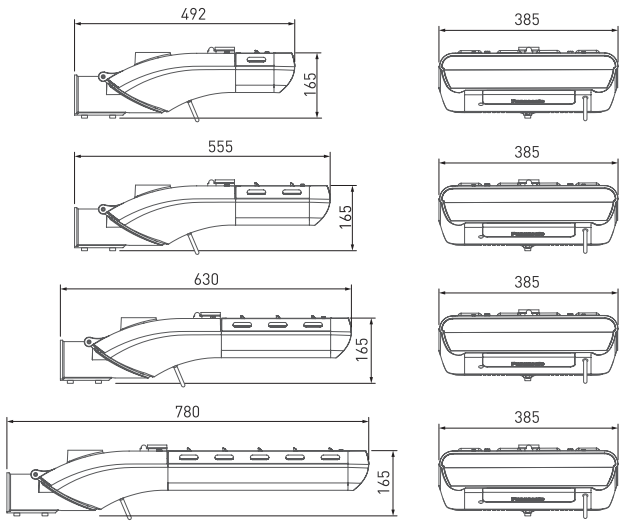

Tipe Smart RF

1. Komunikasi konsentrator ke server menggunakan jaringan GSM.
2. Komunikasi antar lampu dengan konsentrator menggunakan frekuensi 2,4 GHz.
3. Komunikasi antar lampu dengan lampu menggunakan jaringan MESH.

Nomor model	NNP11984Z	NNP12984Z	NNP13984Z	NNP14984Z
Watase	40 Watt ±10%	90 Watt ±10%	120 Watt ±10%	200 Watt ±10%
Lumen output	6.400lm (min. 5.760lm)	14.400lm (min. 12.960lm)	19.200lm (min. 17.280lm)	32.000lm (min. 28.800lm)
lm/W	160lm/W	160lm/W	160lm/W	160lm/W
Berat	7 kg ±10%	8,1 kg ±10%	9,2 kg ±10%	11,4 kg ±10%

Tipe Smart GSM

Komunikasi jaringan dengan menggunakan kartu SIM.

Nomor model	NNP11984G	NNP12984G	NNP13984G	NNP14984G
Watase	40 Watt ±10%	90 Watt ±10%	120 Watt ±10%	200 Watt ±10%
Lumen output	6.400lm (min. 5.760lm)	14.400lm (min. 12.960lm)	19.200lm (min. 17.280lm)	32.000lm (min. 28.800lm)
lm/W	160lm/W	160lm/W	160lm/W	160lm/W
Berat	6,6 kg ±10%	7,8 kg ±10%	9 kg ±10%	11,1 kg ±10%

Spesifikasi

Umur Lampu	: 50.000 jam
Tegangan Input	: 100-240V AC
Faktor Daya	: ≥0.9
CRI	: Ra 70
THD	: <20%
Perlindungan Petir	: 15kV
Temp. Warna	: 5.000K (CCT)
Temp. ambien	: 30°C

Material bodi : Aluminium die casting
Rekomendasi diameter tiang : ±63,5 mm

Tipikal penggunaan :
Penerangan jalan raya, Perumahan, Komplek industri

TKDN ≥40% | SNI | IP66

Dimensi

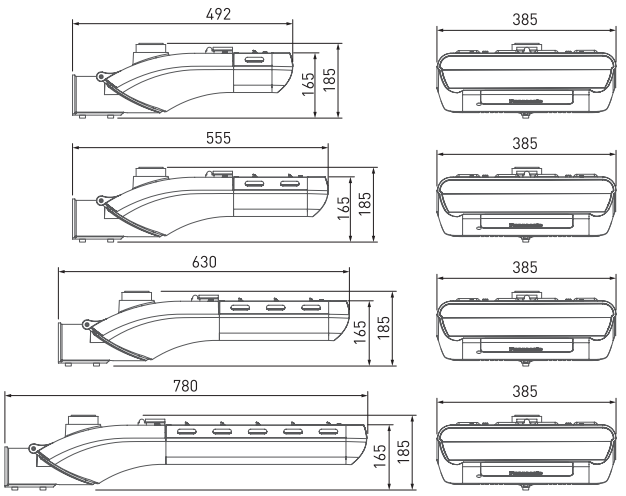

Tipe Ready For Smart (7Pin)

Dilingkapi dengan penambahan ANSI socket untuk dikombinasikan sistem smart.

Nomor model	NNP119847P	NNP129847P	NNP139847P	NNP149847P
Watase	40 Watt ±10%	90 Watt ±10%	120 Watt ±10%	200 Watt ±10%
Lumen output	6.400lm (min. 5.760lm)	14.400lm (min. 12.960lm)	19.200lm (min. 17.280lm)	32.000lm (min. 28.800lm)
lm/W	160lm/W	160lm/W	160lm/W	160lm/W
Berat	6.6 kg ±10%	7.6 kg ±10%	8,6 kg ±10%	10,9 kg ±10%

NEW

TKDN ≥40% | SNI | IP66

Spesifikasi

Umur Lampu	: 100.000 jam
Tegangan Input	: 100-240V AC
Faktor Daya	: ↗0.9
CRI	: Ra 70
THD :	↙20%
Perlindungan Petir	: 15kV
Temp. Warna	: 5.000K (CCT)
Temp. ambien	: 30°C

Material bodi : Aluminium die casting
Rekomendasi diameter tiang : ±63,5 mm

Tipikal penggunaan :
Penerangan jalan raya, Perumahan, Komplek industri

Dimensi

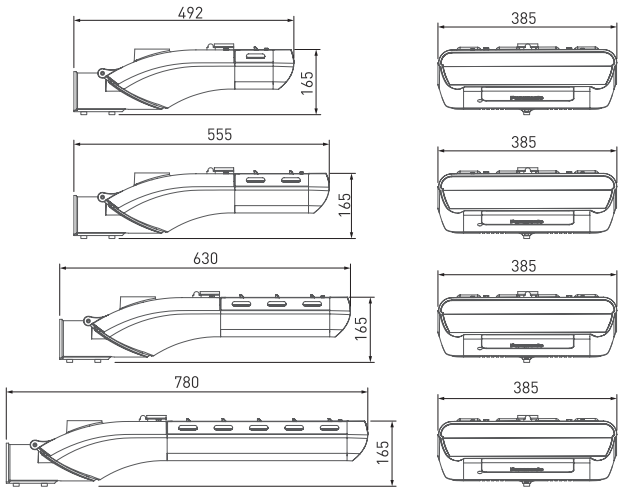

Tipe Auto Dimming

Nomor model	NNP11988	NNP12988	NNP13988	NNP14988
Watase	40 Watt ±10%	90 Watt ±10%	120 Watt ±10%	200 Watt ±10%
Lumen output	6.400lm (min. 5.760lm)	14.400lm (min. 12.960lm)	19.200lm (min. 17.280lm)	32.000lm (min. 28.800lm)
lm/W	160lm/W	160lm/W	160lm/W	160lm/W
Berat	6,4 kg ±10%	7,4 kg ±10%	8,5 kg ±10%	10,8 kg ±10%

Tipe Smart PLC

1. Komunikasi konsentrator ke server menggunakan jaringan GSM.
2. Komunikasi antar lampu dengan konsentrator menggunakan Power Line.

Nomor model	NNP11988P	NNP12988P	NNP13988P	NNP14988P
Watase	40 Watt ±10%	90 Watt ±10%	120 Watt ±10%	200 Watt ±10%
Lumen output	6.400lm (min. 5.760lm)	14.400lm (min. 12.960lm)	19.200lm (min. 17.280lm)	32.000lm (min. 28.800lm)
lm/W	160lm/W	160lm/W	160lm/W	160lm/W
Berat	7 kg ±10%	8 kg ±10%	9,1 kg ±10%	11,4 kg ±10%

NEW

TKDN ≥40% | SNI | IP66

Spesifikasi

Umur Lampu : 100.000 jam
Tegangan Input : 100-240V AC
Faktor Daya : ↗0.9
CRI : Ra 70
THD : ↙20%
Perlindungan Petir : 15kV
Temp. Warna : 5.000K (CCT)
Temp. ambien : 30°C

Material bodi : Aluminium die casting
Rekomendasi diameter tiang : ±63,5 mm

Tipikal penggunaan :
Penerangan jalan raya, Perumahan, Komplek industri

Dimensi

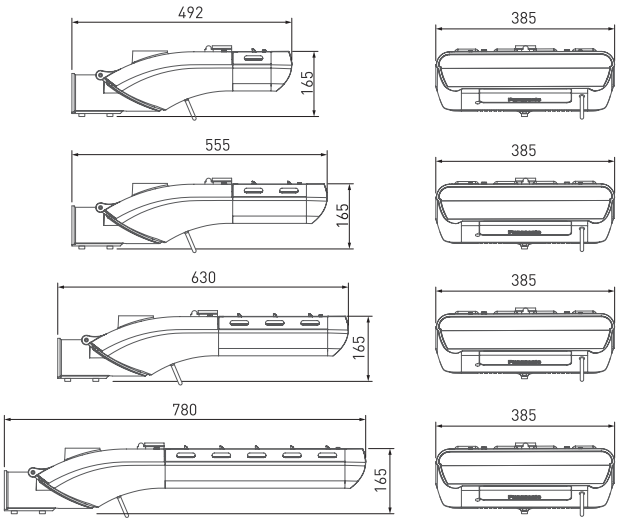

Tipe Smart RF

1. Komunikasi konsentrator ke server menggunakan jaringan GSM.
2. Komunikasi antar lampu dengan konsentrator menggunakan frekuensi 2,4 GHz.
3. Komunikasi antar lampu dengan lampu menggunakan jaringan MESH.

Nomor model	NNP11988Z	NNP12988Z	NNP13988Z	NNP14988Z
Watase	40 Watt ±10%	90 Watt ±10%	120 Watt ±10%	200 Watt ±10%
Lumen output	6.400lm (min. 5.760lm)	14.400lm (min. 12.960lm)	19.200lm (min. 17.280lm)	32.000lm (min. 28.800lm)
lm/W	160lm/W	160lm/W	160lm/W	160lm/W
Berat	7 kg ±10%	8,1 kg ±10%	9,2 kg ±10%	11,4 kg ±10%

Tipe Smart GSM

Komunikasi jaringan dengan menggunakan kartu SIM.

Nomor model	NNP11988G	NNP12988G	NNP13988G	NNP14988G
Watase	40 Watt ±10%	90 Watt ±10%	120 Watt ±10%	200 Watt ±10%
Lumen output	6.400lm (min. 5.760lm)	14.400lm (min. 12.960lm)	19.200lm (min. 17.280lm)	32.000lm (min. 28.800lm)
lm/W	160lm/W	160lm/W	160lm/W	160lm/W
Berat	6,6 kg ±10%	7,8 kg ±10%	9 kg ±10%	11,1 kg ±10%

NEW

TKDN ≥40% | SNI | IP66

Spesifikasi

Umur Lampu	: 100.000 jam
Tegangan Input	: 100-240V AC
Faktor Daya	: ↗0.9
CRI	: Ra 70
THD :	↙20%
Perlindungan Petir	: 15kV
Temp. Warna	: 5.000K (CCT)
Temp. ambien	: 30°C

Material bodi : Aluminium die casting
Rekomendasi diameter tiang : ±63,5 mm

Tipikal penggunaan :
Penerangan jalan raya, Perumahan, Komplek industri

Dimensi

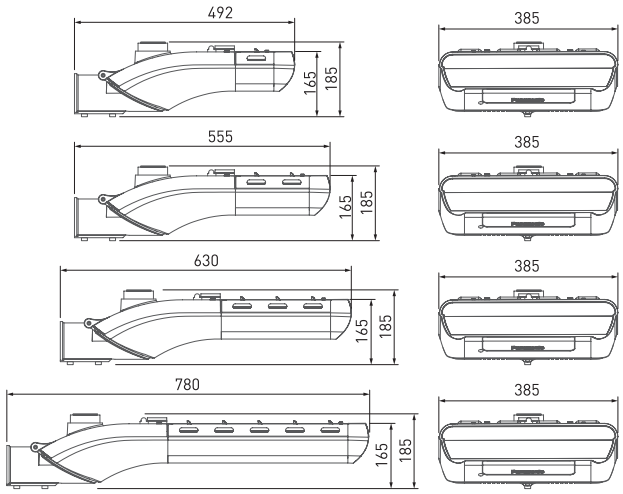

Tipe Ready For Smart (7Pin)

Dilingkapi dengan penambahan ANSI socket untuk dikombinasikan sistem smart.

Nomor model	NNP119887P	NNP129887P	NNP139887P	NNP149887P
Watase	40 Watt ±10%	90 Watt ±10%	120 Watt ±10%	200 Watt ±10%
Lumen output	6.400lm (min. 5.760lm)	14.400lm (min. 12.960lm)	19.200lm (min. 17.280lm)	32.000lm (min. 28.800lm)
lm/W	160lm/W	160lm/W	160lm/W	160lm/W
Berat	6.6 kg ±10%	7.6 kg ±10%	8,6 kg ±10%	10,9 kg ±10%

LUMINER LENGKAP LED

NEO

TKDN ≥40% | SNI | IP65

Spesifikasi

Umur Lampu	: 50.000 jam
Tegangan Input	: 100-240V AC
Faktor Daya	: ≥0.9
CRI	: Ra 70
THD	: <20%
Perlindungan Petir	: 10kV
Temp. Warna	: 5.000K (CCT)
Temp. ambien	: 30°C

Material bodi : Aluminium die casting
Rekomendasi diameter tiang : Maks. 60 mm

Tipikal penggunaan :
Penerangan jalan raya, Perumahan, Komplek industri

Dimensi

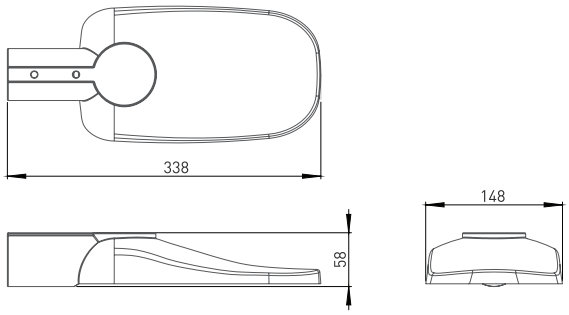

Tipe Standart

Nomor model	NNP10843	NNP10844	NNP10845
Watase	10 Watt ±10%	20 Watt ±10%	30 Watt ±10%
Lumen output	1.200lm (min. 1.080lm)	2.400lm (min. 2.160lm)	3.600lm (min. 3.240lm)
lm/W	120lm/W	120lm/W	120lm/W
Berat	1 kg ±10%	1 kg ±10%	1 kg ±10%

Spesifikasi

Umur Lampu	: 50.000 jam
Tegangan Input	: 100-240V AC
Faktor Daya	: ≥0.9
CRI	: Ra 70
THD	: <20%
Perlindungan Petir	: 15kV
Temp. Warna	: 5.000K (CCT)
Temp. ambien	: 30°C

Material bodi : Aluminium die casting
Lubang luminer untuk tiang : Ø63,5 mm

Tipikal penggunaan :
Penerangan jalan raya, Perumahan, Komplek industri, area parkir

TKDN ≥40% | SNI | IP66

Dimensi

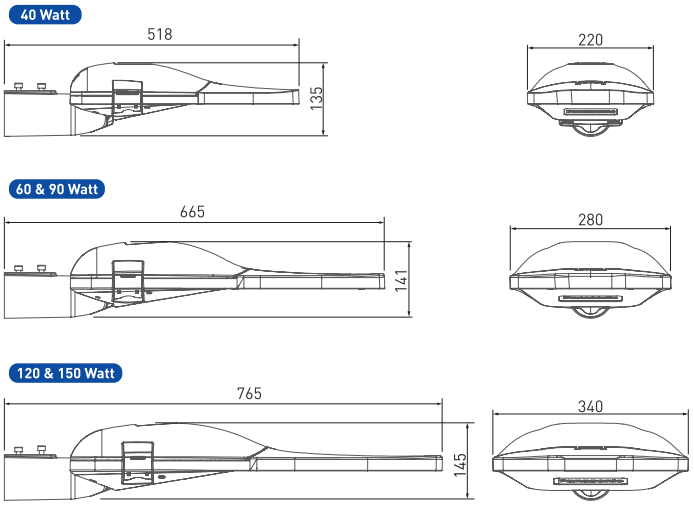

Tipe Auto Dimming

Nomor model	NNP10946	NNP11944	NNP11945	NNP12940	NNP13940
Watase	40 Watt ±10%	60 Watt ±10%	90 Watt ±10%	120 Watt ±10%	150 Watt ±10%
Lumen output	5.600lm (min. 5.040lm)	8.400 (min. 7.560lm)	12.600lm (min. 11.340lm)	16.800lm (min. 15.120lm)	21.000lm (min. 18.900lm)
lm/W	140lm/W	140lm/W	140lm/W	140lm/W	140lm/W
Berat	4,1 kg ±10%	5.4 kg ±10%	5.4 kg ±10%	7,6 kg ±10%	7,6 kg ±10%

TKDN ≥40% | SNI | IP66

Spesifikasi

Umur Lampu	: 50.000 jam
Tegangan Input	: 100-240V AC
Faktor Daya	: ≥0.9
CRI	: Ra 70
THD	: <20%
Perlindungan Petir	: 15kV
Temp. Warna	: 5.000K (CCT)
Temp. ambien	: 30°C

Material bodi : Aluminium die casting
Lubang luminer untuk tiang : Ø63,5 mm

Tipikal penggunaan :
Penerangan jalan raya, Perumahan, Komplek industri, area parkir

Dimensi

60 & 90 Watt

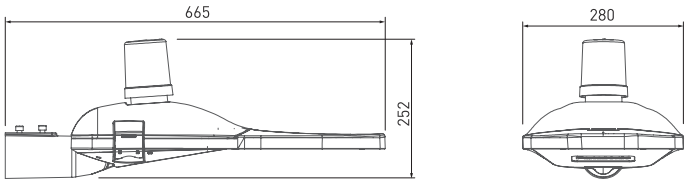

120 & 150 Watt

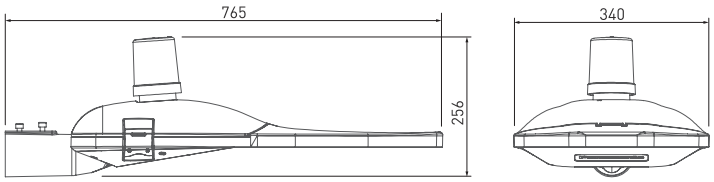

Tipe Smart PLC

1. Dilengkapi dengan External Controller (ANSI Controller)
2. Komunikasi konsentrator ke server menggunakan jaringan GSM.
3. Komunikasi antar lampu dengan konsentrator menggunakan Power Line.

Nomor model	NNP11944P	NNP11945P	NNP12940P	NNP13940P
Watase	60 Watt ±10%	90 Watt ±10%	120 Watt ±10%	150 Watt ±10%
Lumen output	8.400lm (min. 7.560lm)	12.600lm (min. 11.340lm)	16.800lm (min. 15.120lm)	21.000lm (min. 18.900lm)
lm/W	140lm/W	140lm/W	140lm/W	140lm/W
Berat	5,75 kg ±10%	5.75 kg ±10%	7,95 kg ±10%	7.95 kg ±10%

TKDN ≥40% | SNI | IP66

Spesifikasi

Umur Lampu	: 50.000 jam
Tegangan Input	: 100-240V AC
Faktor Daya	: ≥0.9
CRI	: Ra 70
THD	: <20%
Perlindungan Petir	: 15kV
Temp. Warna	: 5.000K (CCT)
Temp. ambien	: 30°C

Material bodi : Aluminium die casting
Lubang luminer untuk tiang : Ø63,5 mm

Tipikal penggunaan :
Penerangan jalan raya, Perumahan, Komplek industri, area parkir

Dimensi

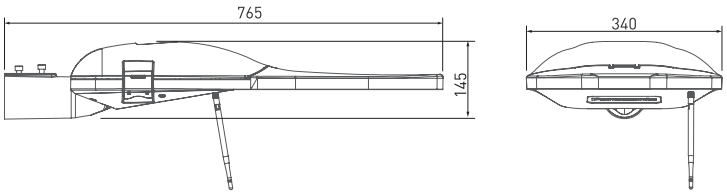

Tipe Smart GSM

Komunikasi jaringan dengan menggunakan kartu SIM.

Nomor model	NNP12940G	NNP13940G
Watase	120 Watt	150 Watt
Lumen output	16.800lm (min. 15.120lm)	21.000lm (min. 18.900lm)
lm/W	140lm/W	140lm/W
Berat	7.6 kg ±10%	7.6 kg ±10%

TKDN ≥40% | SNI | IP66

Spesifikasi

Umur Lampu	: 50.000 jam
Tegangan Input	: 100-240V AC
Faktor Daya	: ≥0.9
CRI	: Ra 70
THD	: <20%
Perlindungan Petir	: 15kV
Temp. Warna	: 5.000K (CCT)
Temp. ambien	: 30°C

Material bodi : Aluminium die casting
Lubang luminer untuk tiang : Ø63,5 mm

Tipikal penggunaan :
Penerangan jalan raya, Perumahan, Komplek industri, area parkir

Dimensi

60 & 90 Watt

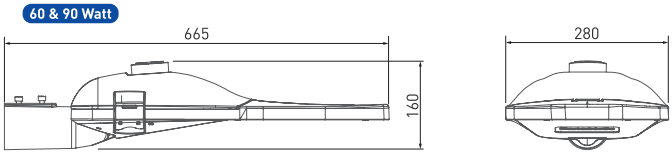

120 & 150 Watt

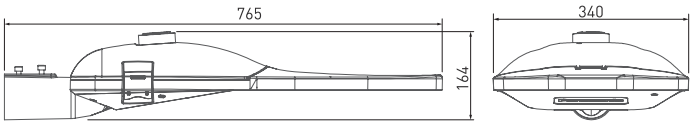

Tipe Ready For Smart (7PIN)

Dilengkapi dengan penambahan ANSI socket (Shorting Cap External Controller) untuk dikombinasikan sistem smart.

Nomor model	NNP119447P	NNP119457P	NNP129407P	NNP139407P
Watase	60 Watt	90 Watt	120 Watt	150 Watt
Lumen output	8.400lm (min. 7.560lm)	12.600lm (min. 11.340lm)	16.800lm (min. 15.120lm)	21.000lm (min. 18.900lm)
lm/W	140lm/W	140lm/W	140lm/W	140lm/W
Berat	5,5 kg ±10%	5.5 kg ±10%	7,7 kg ±10%	7.7 kg ±10%

LUMINER LENGKAP LED

PRKHL

PDSHL

PDS01

PRK02

PRK03

PRK04

POT01

APLIKASI

Infrastruktur dan arsitektur tata ruang wilayah memiliki hubungan integral dengan manusia termasuk dengan lingkungan, masyarakat, dan masa depan kita, hal ini menjadi bidang utama di mana nilai-nilai baru sedang dicari.
Dalam konteks ini, peran pencahayaan pasti akan semakin penting. PT BIMA TERANG NUSANTARA bertujuan untuk mengembangkan produk-produk pencahayaan yang lebih baik, pencahayaan yang aman bagi manusia dan lingkungan sekitarnya, serta kualitas produk yang baik.

TKDN ≥40% | SNI | IK08 | IP65

Spesifikasi

Umur Lampu : 50.000 jam
Tegangan Input : 100-240V AC
Faktor Daya : ≥0.9
CRI : Ra 80
THD : <20%
Perlindungan Petir : 15kV
Temperatur Warna : 4.000K (CCT)

Material bodi : Aluminium die casting
Rekomendasi tinggi tiang : dibawah 8 meter
Lubang luminer untuk tiang : Ø76 mm

Tipikal penggunaan :
Penerangan jalan raya,
Penerangan taman & penerangan trotoar.

Dimensi

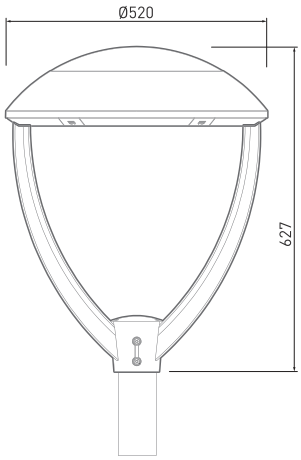

Tipe Auto Dimming

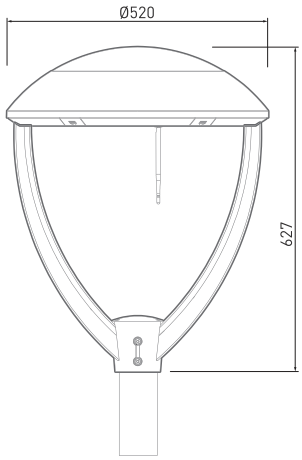

Tipe Sistem Smart

Tipe Auto Dimming

Nomor model	NNP44918NGHL	NNP44919NGHL	NNP44920NGHL
Watase	40 Watt ±10%	60 Watt ±10%	80 Watt ±10%
Lumen output	4.800lm (min. 4.320lm)	7.200lm (min. 6.480lm)	9.600lm (min. 8.640lm)
lm/W	120lm/W	120lm/W	120lm/W
Berat	11,6 kg ±10%	11,6 kg ±10%	11,6 kg ±10%

Tipe Sistem Smart

Menggunakan tipe jaringan komunikasi GSM.

Nomor model	NNP44918GHL	NNP44919GHL	NNP44920GHL
Watase	40 Watt ±10%	60 Watt ±10%	80 Watt ±10%
Lumen output	4.800lm (min. 4.320lm)	7.200lm (min. 6.480lm)	9.600lm (min. 8.640lm)
lm/W	120lm/W	120lm/W	120lm/W
Berat	11,6 kg ±10%	11,6 kg ±10%	11,6 kg ±10%

TKDN ≥40% | SNI | IK08 | IP65

Spesifikasi

Umur Lampu : 50.000 jam
Tegangan Input : 100-240V AC
Faktor Daya : ≥0.9
CRI : Ra 80
THD : <20%
Perlindungan Petir : 15kV

Material bodi : Aluminium die casting
Rekomendasi tinggi tiang : dibawah 8 meter
Lubang luminer untuk tiang : Ø64 mm

Tipikal penggunaan :
Penerangan jalan raya,
Penerangan taman & penerangan trotoar.

Dimensi

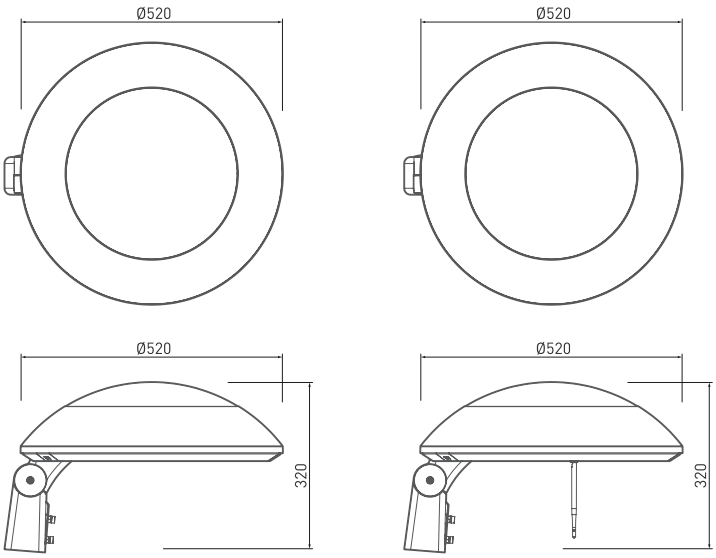

Tipe Auto Dimming **Tipe Sistem Smart**

Tipe Auto Dimming

Nomor model	NNP44937NGHL	NNP44939NGHL
Watase	45 Watt ±10%	85 Watt ±10%
Lumen output	5.400lm (min. 4.860lm)	10.200lm (min. 9.180lm)
lm/W	120lm/W	120lm/W
Berat	10,6 kg ±10%	10,6 kg ±10%

Tipe Sistem Smart

Menggunakan tipe jaringan komunikasi GSM.

Nomor model	NNP44937GHL	NNP44939GHL
Watase	45 Watt ±10%	85 Watt ±10%
Lumen output	5.400lm (min. 4.860lm)	10.200lm (min. 9.180lm)
lm/W	120lm/W	120lm/W
Berat	10,6 kg ±10%	10,6 kg ±10%

TKDN ≥40% | SNI | IK08 | IP65

Spesifikasi

Umur Lampu : 50.000 jam
Faktor Daya : ≥0.9
CRI : Ra 80
THD : <20%
Perlindungan Petir : 15kV
Temperatur Warna : 4.000K (CCT)

Material bodi : Aluminium die casting
Rekomendasi tinggi tiang : dibawah 8 meter
Lubang luminer untuk tiang : Ø65 mm

Tipikal penggunaan :
Penerangan jalan raya,
Penerangan taman & penerangan trotoar.

Dimensi

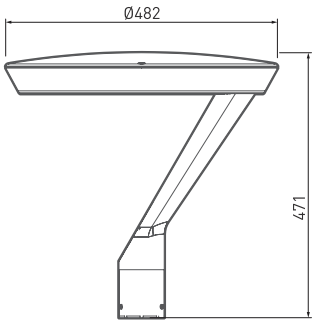

Tipe Auto Dimming

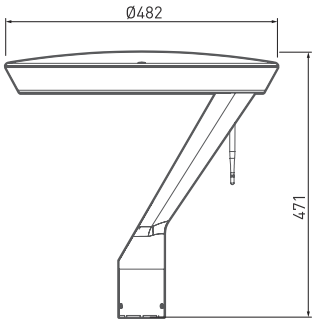

Tipe Sistem Smart

Tipe Auto Dimming

Nomor model	NNP40330NG	NNP41331NG	NNP41332NG
Watase	40 Watt ±10%	60 Watt ±10%	80 Watt ±10%
Input teganagn	120-240V AC	100-240V AC	100-240V AC
Lumen output	4.800lm (min. 4.320lm)	7.200lm (min. 6.480lm)	9.600lm (min. 8.640lm)
lm/W	120lm/W	120lm/W	120lm/W
Berat	9,4 kg ±10%	9,4 kg ±10%	9,4 kg ±10%

Tipe Sistem Smart

Menggunakan tipe jaringan komunikasi GSM.

Nomor model	NNP40330G	NNP41331G	NNP41332G
Watase	40 Watt ±10%	60 Watt ±10%	80 Watt ±10%
Input teganagn	100-240V AC	100-240V AC	100-240V AC
Lumen output	4.800lm (min. 4.320lm)	7.200lm (min. 6.480lm)	9.600lm (min. 8.640lm)
lm/W	120lm/W	120lm/W	120lm/W
Berat	9,4 kg ±10%	9,4 kg ±10%	9,4 kg ±10%

TKDN ≥40% | SNI | IK08 | IP65

Spesifikasi

Umur Lampu : 50.000 jam
Faktor Daya : ↗0.9
CRI : Ra 80
THD : ↙20%
Perlindungan Petir : 15kV
Temperatur Warna : 4.000K (CCT)

Material bodi : Aluminium die casting
Rekomendasi tinggi tiang : dibawah 8 meter
Lubang luminer untuk tiang : Ø62 mm

Tipikal penggunaan :
Penerangan jalan raya,
Penerangan taman & penerangan trotoar.

Dimensi

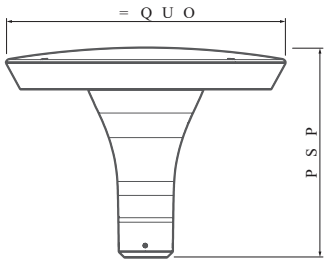

Tipe Auto Dimming

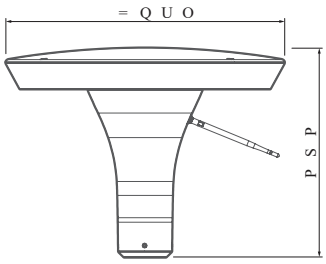

Tipe Sistem Smart

Tipe Auto Dimming

Nomor model	NNP40230NG	NNP41231NG	NNP41232NG
Watase	40 Watt ±10%	60 Watt ±10%	80 Watt ±10%
Input teganagn	120-240V AC	100-240V AC	100-240V AC
Lumen output	4.800lm (min. 4.320lm)	7.200lm (min. 6.480lm)	9.600lm (min. 8.640lm)
lm/W	120lm/W	120lm/W	120lm/W
Berat	9,8 kg ±10%	9,8 kg ±10%	9,8 kg ±10%

Tipe Sistem Smart

Menggunakan tipe jaringan komunikasi GSM.

Nomor model	NNP40230G	NNP41231G	NNP41232G
Watase	40 Watt ±10%	60 Watt ±10%	80 Watt ±10%
Input teganagn	100-240V AC	100-240V AC	100-240V AC
Lumen output	4.800lm (min. 4.320lm)	7.200lm (min. 6.480lm)	9.600lm (min. 8.640lm)
lm/W	120lm/W	120lm/W	120lm/W
Berat	9,8 kg ±10%	9,8 kg ±10%	9,8 kg ±10%

TKDN ≥40% | SNI | IK08 | IP65

Spesifikasi

Umur Lampu : 50.000 jam
Faktor Daya : ≥0.9
CRI : Ra 80
THD : <20%
Perlindungan Petir : 15kV
Temperatur Warna : 4.000K (CCT)

Material bodi : Aluminium die casting
Rekomendasi tinggi tiang : dibawah 8 meter
Lubang luminer untuk tiang : Ø84 mm

Tipikal penggunaan :
Penerangan jalan raya,
Penerangan taman & penerangan trotoar.

Dimensi

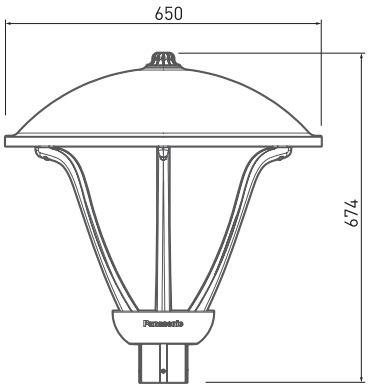

Tipe Auto Dimming

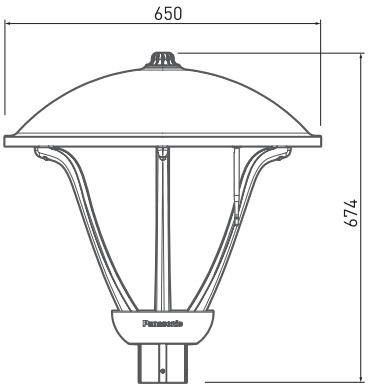

Tipe Sistem Smart

Tipe Auto Dimming

Nomor model	NNP40430NG	NNP41431NG	NNP41432NG
Watase	40 Watt ±10%	60 Watt ±10%	80 Watt ±10%
Input teganagn	120-240V AC	100-240V AC	100-240V AC
Lumen output	4.800lm (min. 4.320lm)	7.200lm (min. 6.480lm)	9.600lm (min. 8.640lm)
lm/W	120lm/W	120lm/W	120lm/W
Berat	11.3 kg ±10%	11.3 kg ±10%	11.3 kg ±10%

Tipe Sistem Smart

Menggunakan tipe jaringan komunikasi GSM.

Nomor model	NNP40430G	NNP41431G	NNP41432G
Watase	40 Watt ±10%	60 Watt ±10%	80 Watt ±10%
Input teganagn	100-240V AC	100-240V AC	100-240V AC
Lumen output	4.800lm (min. 4.320lm)	7.200lm (min. 6.480lm)	9.600lm (min. 8.640lm)
lm/W	120lm/W	120lm/W	120lm/W
Berat	11,3 kg ±10%	11,3 kg ±10%	11,3 kg ±10%

TKDN ≥40% | SNI | IK08 | IP65

Spesifikasi

Umur Lampu : 50.000 jam
Faktor Daya : ≥0.9
CRI : Ra 80
THD : <20%
Perlindungan Petir : 15kV
Temperatur Warna : 4.000K (CCT)

Material bodi : Aluminium die casting
Rekomendasi tinggi tiang : dibawah 8 meter
Lubang luminer untuk tiang : Ø86 mm

Tipikal penggunaan :
Penerangan jalan raya,
Penerangan taman & penerangan trotoar.

Dimensi

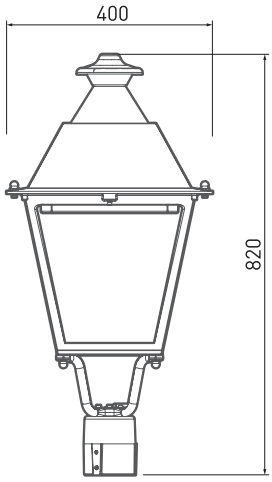

Tipe Auto Dimming

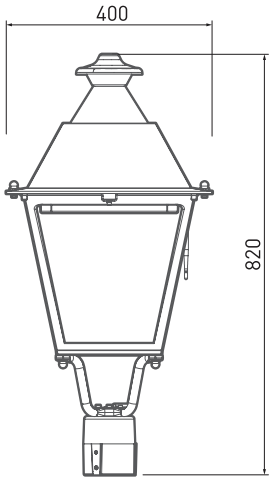

Tipe Sistem Smart

Tipe Auto Dimming

Nomor model	NNP40530NG	NNP41531NG	NNP41532NG
Watase	40 Watt ±10%	60 Watt ±10%	80 Watt ±10%
Input teganagn	120-240V AC	100-240V AC	100-240V AC
Lumen output	4.800lm (min. 4.320lm)	7.200lm (min. 6.480lm)	9.600lm (min. 8.640lm)
lm/W	120lm/W	120lm/W	120lm/W
Berat	8.5 kg ±10%	8.5 kg ±10%	8.5 kg ±10%

Tipe Sistem Smart

Menggunakan tipe jaringan komunikasi GSM.

Nomor model	NNP40530G	NNP41531G	NNP41532G
Watase	40 Watt ±10%	60 Watt ±10%	80 Watt ±10%
Input teganagn	100-240V AC	100-240V AC	100-240V AC
Lumen output	4.800lm (min. 4.320lm)	7.200lm (min. 6.480lm)	9.600lm (min. 8.640lm)
lm/W	120lm/W	120lm/W	120lm/W
Berat	8.5 kg ±10%	8.5 kg ±10%	8.5 kg ±10%

TKDN ≥40% | SNI | IK08 | IP65

Spesifikasi

Umur Lampu : 50.000 jam
Faktor Daya : ≥0.9
CRI : Ra 80
THD : <20%
Perlindungan Petir : 15kV
Temperatur Warna : 4.000K (CCT)

Material bodi : Aluminium die casting
Rekomendasi tinggi tiang : dibawah 8 meter
Lubang luminer untuk tiang : Ø83 mm

Tipikal penggunaan :
Penerangan jalan raya,
Penerangan taman & penerangan trotoar.

Dimensi

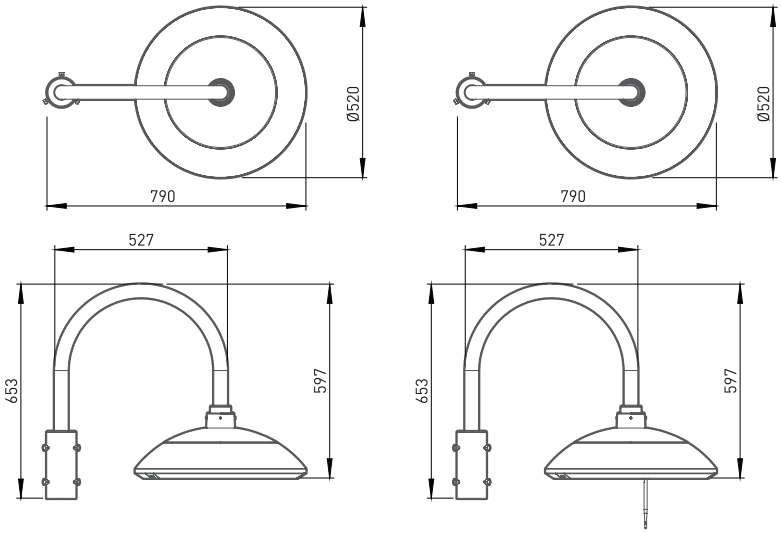

Tipe Auto Dimming | Tipe Sistem Smart

Tipe Auto Dimming

Nomor model	NNP44960NG	NNP44962NG	NNP44961NG
Watase	40 Watt ±10%	60 Watt ±10%	80 Watt ±10%
Input teganagn	100-240V AC	100-240V AC	100-240V AC
Lumen output	4.800lm (min. 4.320lm)	7.200lm (min. 6.480lm)	9.600lm (min. 8.640lm)
lm/W	120lm/W	120lm/W	120lm/W
Berat	9,2 kg ±10% (Lampu) 4,2 kg ±10% (Tiang)	9,2 kg ±10% (Lampu) 4,2 kg ±10% (Tiang)	9,2 kg ±10% (Lampu) 4,2 kg ±10% (Tiang)

Tipe Sistem Smart

Menggunakan tipe jaringan komunikasi GSM.

Nomor model	NNP44960G	NNP44962G	NNP44961G
Watase	40 Watt ±10%	60 Watt ±10%	80 Watt ±10%
Input teganagn	100-240V AC	100-240V AC	100-240V AC
Lumen output	4.800lm (min. 4.320lm)	7.200lm (min. 6.480lm)	9.600lm (min. 8.640lm)
lm/W	120lm/W	120lm/W	120lm/W
Berat	9,2 kg ±10% (Lampu) 4,2 kg ±10% (Tiang)	9,2 kg ±10% (Lampu) 4,2 kg ±10% (Tiang)	9,2 kg ±10% (Lampu) 4,2 kg ±10% (Tiang)

Underpass

High Lumen

LUMINER LENGKAP LED

TKDN ≥40% | SNI | IP66

Spesifikasi

Umur Lampu	: 50.000 jam
Tegangan Input	: 100-240V AC
Faktor Daya	: ≥0.9
CRI	: Ra 70
THD	: <20%
Perlindungan Petir	: 10kV
Temp. Warna	: 4.000K (CCT)
Temp. ambien	: 30°C

Material bodi : Aluminium die casting
Material Lensa : Polycarbonate

Tipikal penggunaan :
Jalur bawah, Jalan terowongan,
Jalan di bawah jembatan layang

Dimensi

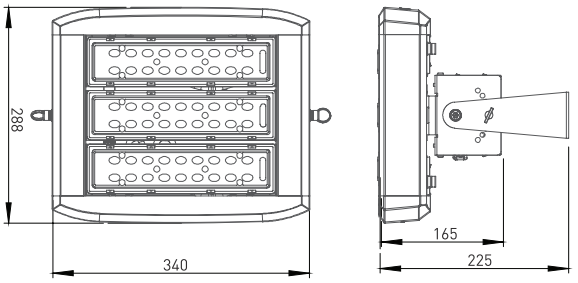

Nomor model	NNP35901HL
Watase	120 Watt ±10%
Lumen output	15.600lm (min. 14.040lm)
lm/W	130lm/W
Berat	6,8 kg ±10%

LUMINER LENGKAP LED

High Mast ON/OFF High

High Mast DMX

TKDN ≥40% | SNI | IP65

Spesifikasi

Umur Lampu	: 50.000 jam
Tegangan Input	: 100-240V AC
Faktor Daya	: ≥0.9
CRI	: Ra 70
THD	: <20%
Perlindungan Petir	: 15kV
Temp. Warna	: 5.000K (CCT)
Temp. ambien	: 30°C

Material bodi : Aluminium die casting
Kontrol : Tipe Sistem ON/OFF

Tipikal penggunaan :
Penerangan area taman, perempatan, tempat parkir, jalan raya

Dimensi

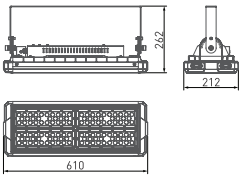

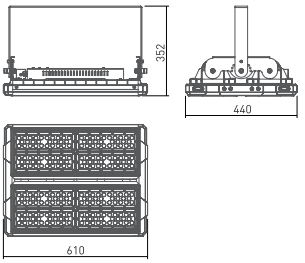

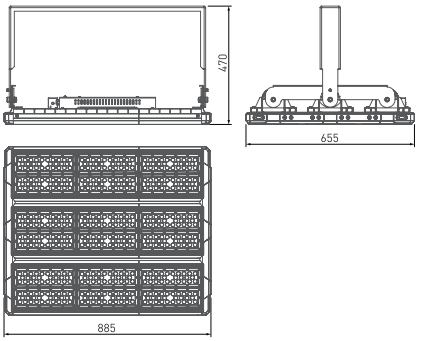

Tipe Sistem ON/OFF Sudut Pencahayaan 25°

Nomor model	NNP19937B2	NNP19938B2	NNP19939B2
Watase	240 Watt	480 Watt	960 Watt
Lumen output	33.600lm (min. 30.240lm)	67.200lm (min. 60.480lm)	134.400lm (min. 120.960lm)
lm/W	140lm/W	140lm/W	140lm/W
Berat	8.6 kg ±10%	18 kg ±10%	37,5 kg ±10%

Tipe Sistem ON/OFF Sudut Pencahayaan 40°

Nomor model	NNP19937B3	NNP19938B3	NNP19939B3
Watase	240 Watt	480 Watt	960 Watt
Lumen output	33.600lm (min. 30.240lm)	67.200lm (min. 60.480lm)	134.400lm (min. 120.960lm)
lm/W	140lm/W	140lm/W	140lm/W
Berat	8.6 kg ±10%	18 kg ±10%	37,5 kg ±10%

Tipe Sistem ON/OFF Sudut Pencahayaan 60°

Nomor model	NNP19937B4	NNP19938B4	NNP19939B4
Watase	240 Watt	480 Watt	960 Watt
Lumen output	33.600lm (min. 30.240lm)	67.200lm (min. 60.480lm)	134.400lm (min. 120.960lm)
lm/W	140lm/W	140lm/W	140lm/W
Berat	8.6 kg ±10%	18 kg ±10%	37,5 kg ±10%

TKDN ≥40% | SNI | IP65

Spesifikasi

Umur Lampu	: 50.000 jam
Tegangan Input	: 100-240V AC
Faktor Daya	: ≥0.9
CRI	: Ra 70
THD	: <20%
Perlindungan Petir	: 15kV
Temp. Warna	: 5.000K (CCT)
Temp. ambien	: 30°C

Material bodi : Aluminium die casting
Kontrol : Tipe Sistem Controller DMX

Tipikal penggunaan :
Penerangan area taman, perempatan, tempat parkir, jalan raya

Dimensi

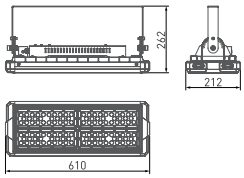

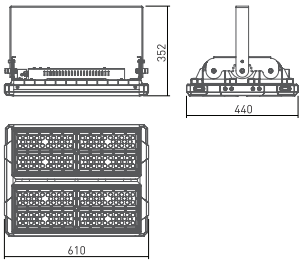

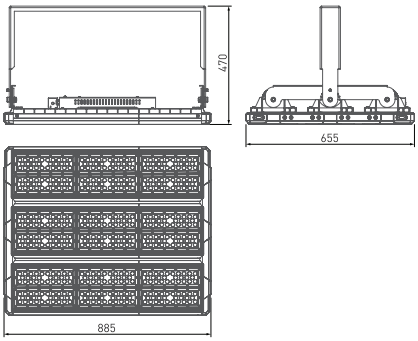

Tipe Sistem Controller DMX Sudut Pencahayaan 25°

Nomor model	NNP19937B2D	NNP19938B2D	NNP19939B2D
Watase	240 Watt	480 Watt	960 Watt
Lumen output	33.600lm (min. 30.240lm)	67.200lm (min. 60.480lm)	134.400lm (min. 120.960lm)
lm/W	140lm/W	140lm/W	140lm/W
Berat	8.6 kg ±10%	18 kg ±10%	37,5 kg ±10%

Tipe Sistem Controller DMX Sudut Pencahayaan 40°

Nomor model	NNP19937B3D	NNP19938B3D	NNP19939B3D
Watase	240 Watt	480 Watt	960 Watt
Lumen output	33.600lm (min. 30.240lm)	67.200lm (min. 60.480lm)	134.400lm (min. 120.960lm)
lm/W	140lm/W	140lm/W	140lm/W
Berat	8.6 kg ±10%	18 kg ±10%	37,5 kg ±10%

Tipe Sistem Controller DMX Sudut Pencahayaan 60°

Nomor model	NNP19937B4D	NNP19938B4D	NNP19939B4D
Watase	240 Watt	480 Watt	960 Watt
Lumen output	33.600lm (min. 30.240lm)	67.200lm (min. 60.480lm)	134.400lm (min. 120.960lm)
lm/W	160lm/W	160lm/W	160lm/W
Berat	8.6 kg ±10%	18 kg ±10%	37,5 kg ±10%

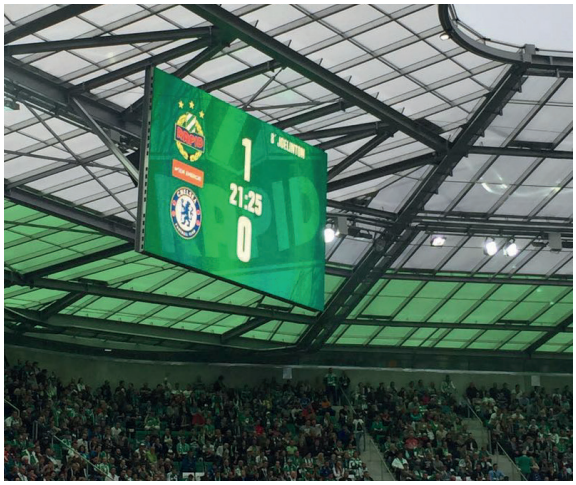

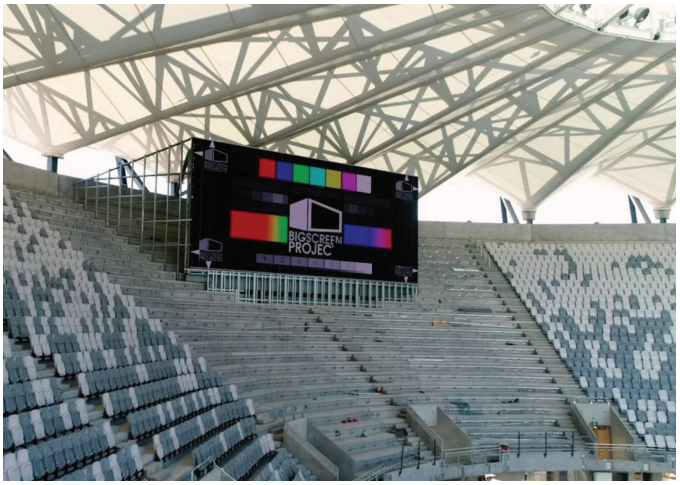

LED DISPLAY OUTDOOR

Mengikuti kebutuhan dan teknologi saat ini, kami memiliki produk baru berupa teknologi layar digital berbasis LED yang memiliki berbagai macam ukuran serta dapat diaplikasikan di dalam atau di luar ruangan sekaligus memberi solusi lengkap untuk mengontrol tampilan di layar dari jarak jauh.

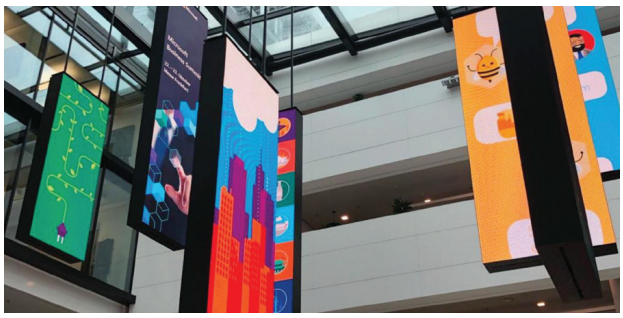

LED DISPLAY INDOOR

LED INTERACTIVE DISPLAY

LED DISPLAY

B-Bright (LED Display Outdoor)

A-FIX III (LED Display Outdoor)

S-Light (LED Display Indoor)

Smartive (LED Intelligent & Interactive Display)

IP65

Spesifikasi

Umur Display	: 100.000 jam
Tegangan Input	: 100-240V AC (50/60Hz)
Kecerahan	: 8000cd/m²
Tipe LED	: DIP 346
Temp. Warna	: 2.000-9500K (CCT Adjustable)
Temp. kerja	: -10°C Hingga 45°C

Material bodi : Aluminium
Input Sinyal : DVI/HDMI/VGA/SDI/DP/ AV/S-Video, ect.
Sambungan Data : Kabel Network (L↖100m)
Multi-Mode Fiber (↖300m)
Single Mode Fiber (↖15km)

Fitur :

- Menggunakan lampu LED dengan penyambungan langsung untuk meningkatkan keseragaman jarak titik pancaran cahaya dan efek pencampuran warna.
- W arna tampilan gambar lembut, rentang warna lebih luas, temperature warna dapat disesuaikan.
- S tabilitas tinggi.
- Desain yang mudah dalam pemeliharaan.

Tipikal penggunaan :
Diluar ruangan stadion, jalan raya, dll

Sudut Pandangan 120° (Horizontal) & 55° (Vertikal)

Nomor model	NDP28281B031	NDP29281B031
Tipe Display	B-Bright10	B-Bright16
Watase	140Watt (Typical/Panel)	134Watt (Typical/Panel)
Jarak Pixel	10mm	16mm
Pixel/Panel	120 x 120 dots	72 x 72 dots
Kerapatan Pixel	100.000 pixel/m²	3.600 pixel/m²
Berat	37,5kg/panel ±10%	37,5kg/panel ±10%
Ukuran Modul	200 x 400mm	
Ukuran Kabinet	1200 x 1200 x 108,9mm	

Dimensi

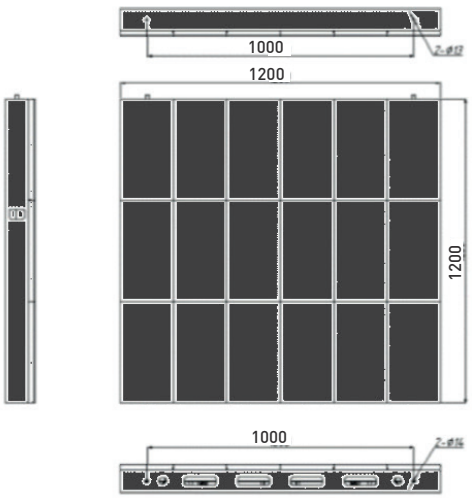

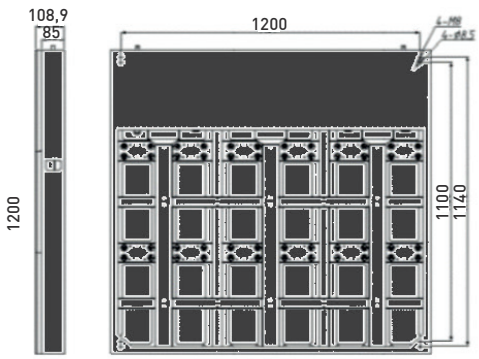

IP65

Spesifikasi

Umur Display	: 100.000 jam
Tegangan Input	: 100-240V AC (50/60Hz)
Kecerahan	: 6000cd/m²
Tipe LED	: 3 in 1 SMD
Temp. Warna	: 2.000-9500K (CCT Adjustable)
Temp. kerja	: -10°C Hingga 45°C

Material bodi : Magnesium
Input Sinyal : DVI/HDMI/VGA/SDI/DP/ AV/S-Video, dll.
Sambungan Data : Kabel Network (L↖100m)
Multi-Mode Fiber (↖300m)
Single Mode Fiber (↖15km)

Fitur :

- Menggunakan LED SMD : memiliki sudut pandang yang bagus, kesamaan jarak titik pencahayaan yang akurat dan efek campuran warna yang lebih baik.
- Sudut pandang lebih lebar, rentang warna lebih luas, temperature warna yang dapat disesuaikan.
- P etak LED display dengan jarak yang kecil antar sambungan
- Desain yang mudah dalam pemeliharaan.

Tipikal penggunaan :
Di luar ruangan, lokasi konser outdoor, arena pertandingan olahraga outdoor, dll.

Sudut Pandangan 140° (Horizontal) & 120° (Vertikal)

Nomor model	NDP27161A031	NDP28161A031
Tipe Display	A-FIXIII8	A-FIXIII10
Watase	274Watt (Typical/Panel)	274Watt (Typical/Panel)
Jarak Pixel	8mm	10mm
Pixel/Panel	120 x 120 dots	96 x 96 dots
Kerapatan Pixel	15.625 pixel/m²	10.000 pixel/m²
Berat	22kg/panel ±10%	29.5kg/panel ±10%
Ukuran Modul	320 x 160 x 19mm	
Ukuran Kabinet	960 x 960 x 104,6mm	

Dimensi

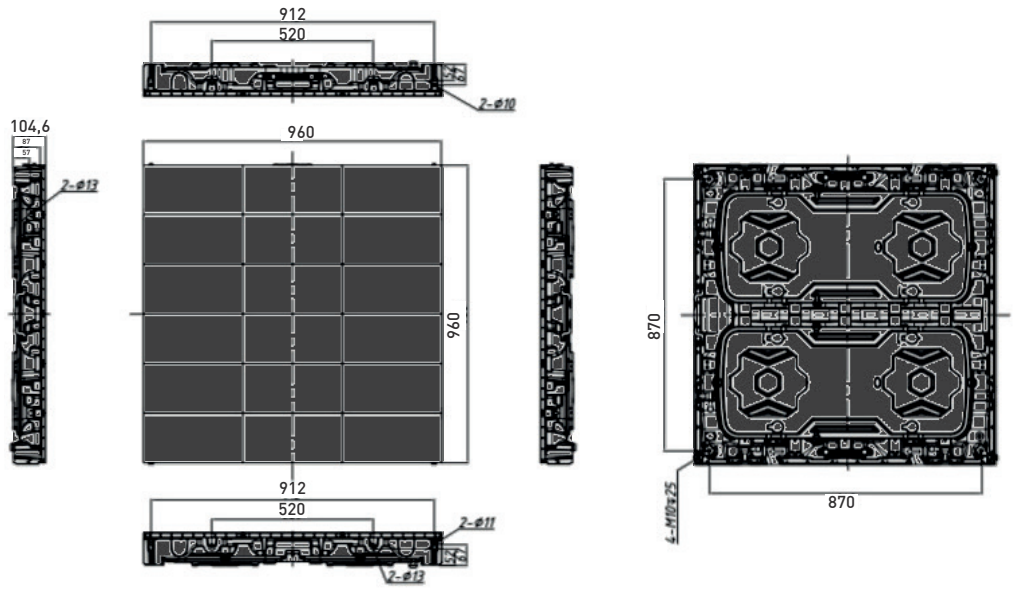

IP30

Spesifikasi

Umur Display	: 100.000 jam
Tegangan Input	: 100-240V AC (50/60Hz)
Tipe LED	: 3 in 1 SMD
Temp. Warna	: 2.000-9.300K (CCT Adjustable)
Temp. kerja	: -10°C Hingga 45°C

Material bodi : Aluminium die-casting
Input Sinyal : DVI/HDMI/VGA/SDI/DP/ AV/S-Video, dll.
Sambungan Data : Kabel Network (L↖100m)
Multi-Mode Fiber (↖300m)
Single Mode Fiber (↖15km)

Fitur :

- S truktur menggunakan aluminium die-cast, sangat ringan dan tipis, membantu pembuangan panas dengan baik.
- Mendukung metode pemasangan pada dinding, lantai dan penyambungan mangikuti sudut lengkung hingga 5°.
- K ecerahan dan temperatur warna dapat diatur sesuai keinginan.
- Desain yang mudah dalam pemasangan dan pemeliharaan.

Tipikal penggunaan :
Di dalam ruangan, studio, auditorium, comman room, dll.

Sudut Pandangan 150° (Horizontal) & 140° (Vertikal)

Nomor model	NDP22011S031	NDP22012S031	NDP23011S031	NDP23012S031
Tipe Display	S-Light2.6		S-Light3.9	
Watase	167W (Typical/Panel)	167W (Typical/Panel)	167W (Typical/Panel)	167W (Typical/Panel)
Jarak Pixel	2,6mm	2,6mm	3,9mm	3,9mm
Pixel/Panel	192 x 192 dots	192 x 384 dots	128 x 128 dots	128 x 256 dots
Ukuran Kabinet	500 x 500 x 82,1mm	500 x 1000 x 82,1mm	500 x 500 x 82,1mm	500 x 1000 x 82,1mm
Kerapatan Pixel	147.456 pixel/m²	147.456 pixel/m²	65.536 pixel/m²	65.536 pixel/m²
Berat	7,5kg/panel	12,5kg/panel	7,5kg/panel	12,5kg/panel
Kecerahan	700cd/m²	900cd/m²	700cd/m²	900cd/m²
Ukuran Modul	250 x 250mm			

Dimensi

NDP22011S031 & NDP23011S031

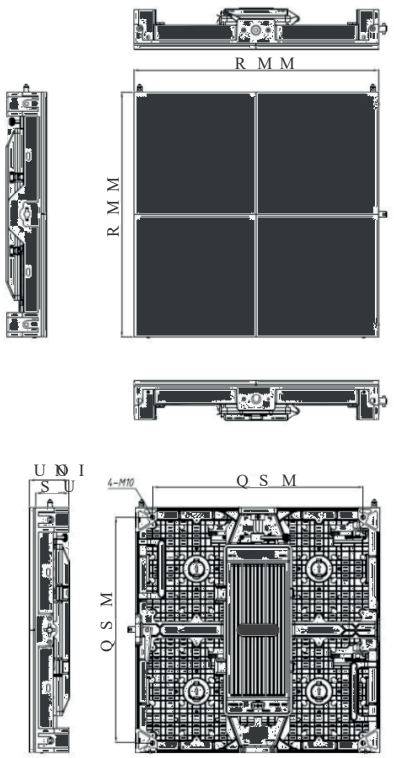

NDP22012S031 & NDP23012S031

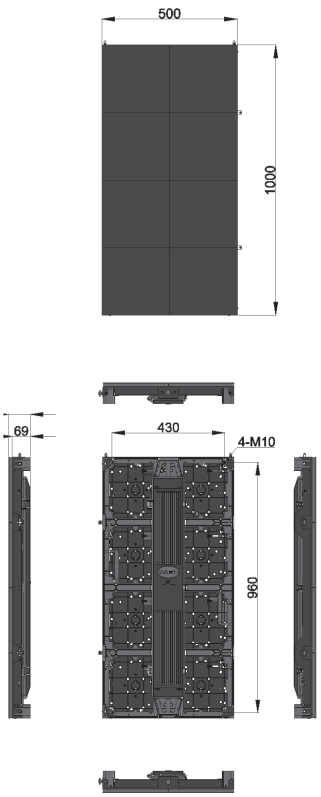

IP30

Spesifikasi

Umur Display : 30.000 jam
Tegangan Input : 100-240V AC (50/60Hz)
Temp. kerja : 0°C Hingga 40°C

Material bodi : Aluminium / Metal Plate
Perangkat pendukung : Movable Frame
Input Sinyal : TV/HDMI/VGA/DP/AV/S-Video, dll.

Fitur :

- Fitur layar sentuh dengan presisi tinggi.
- Bebas menulis di ruang yang tersedia, di 6 titik keberbedaan pada saat yang sama.
- Menu bar samping yang serbaguna.
- Prosesor menggunakan intel core i7.
- Mendukung fungsi berbagi layar nirkabel.
- Proses menyimpan atau berbagi file mudah dan cepat.
- Dilengkapi braket penyangga dengan roda, memungkinkan display dipindah bebas sesuai kebutuhan.

Tipikal penggunaan :
Di dalam ruangan, studio, ruang rapat, dll.

Sudut Pandangan 178° (Horizontal) & 178° (Vertikal)

Nomor model	NDP20602R031	NDP20702R031	NDP20802R031
Tipe Display	Smartive65	Smartive75	Smartive86
Watase	220W (Typical/Panel)	400W (Typical/Panel)	400W (Typical/Panel)
Waktu Respon	6ms	8ms	8ms
Kecerahan	400cd/m²	400cd/m²	350cd/m²
Ukuran LCD	64,53 inch	75,52 inch	85,6 inch
Berat	42kg	58kg	77kg
Core	Quad Core		
RAM	2GB/3GB DDR4		
ROM	16GB/32GB		
Sistem Operasi	Windows 10 Pro 64bit		
Prosesor	OPS Intel Core i7 8850U 8G 256G		
Resolusi	3840 x 2160 pixel		
Tipe Sensor	Bingkai sentuh inframerah		

Dimensi

NDP20602R031

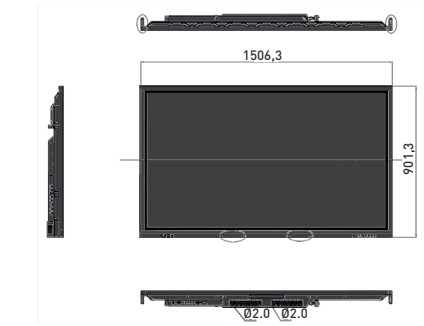

NDP20602R031

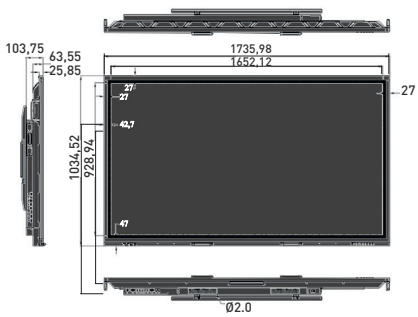

NDP20602R031

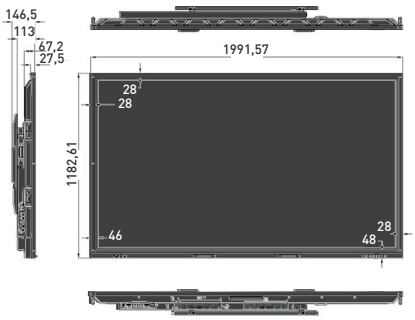

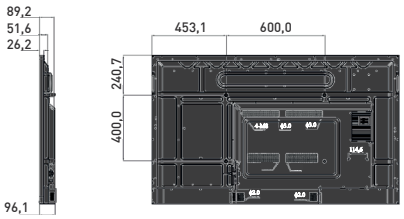

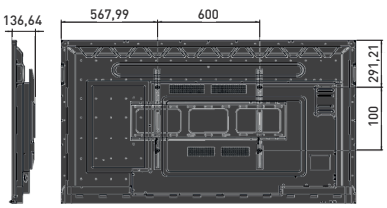

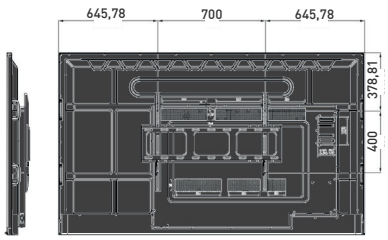

Fitur canggih disini merupakan **Sistem Smart** yang menggunakan aplikasi **CiCAMS** yang dapat dikontrol secara otomatis melalui ponsel pintar atau PC desktop.

CiCAMS

CITY CONNECTED ASSET MANAGEMENT SYSTEM APPLICATION

Adapun beberapa keunggulan fitur canggih ini antara lain :

- Monitoring terpusat, web based (via ponsel pintar atau PC desktop)
- Server terdapat di Indonesia (optimasi kecepatan komunikasi)
- Jaringan GSM lokal,
- E-SIM pada setiap lampu
- Bisa digrouping berdasarkan lokasi power meter PLN

Dengan aplikasi ponsel pintar, memudahkan CiCAMS diakses dengan mudah dan cepat

☞ **Akses User Khusus**
Menjamin keamanan dengan ID dan password

☞ **Peta**
Menampilkan lokasi lampu dan cocentrator

☞ **Penerimaan**
Memastikan lampu masuk ke aset
Scan barcode via phone camera

☞ **Petunjuk Lokasi**
Memudahkan teknisi menuju lokasi lampu dengan cepat dan tepat

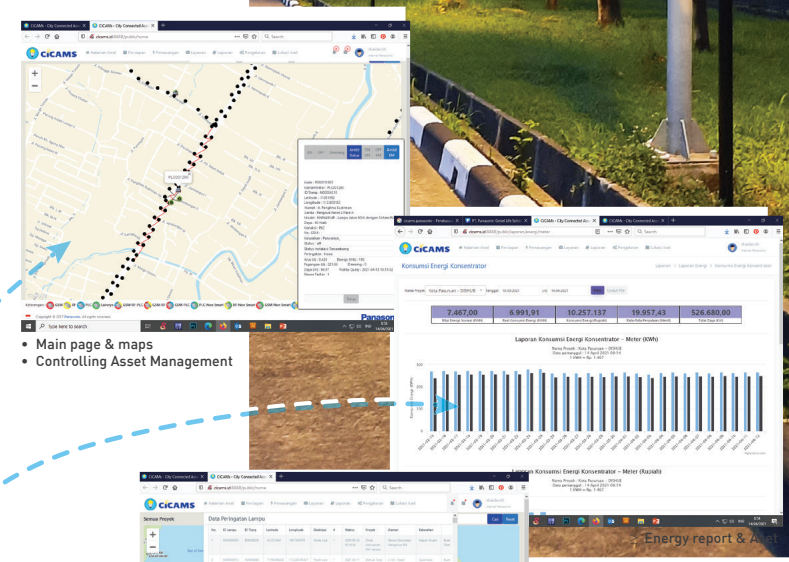

- Main page & maps
- Controlling Asset Management

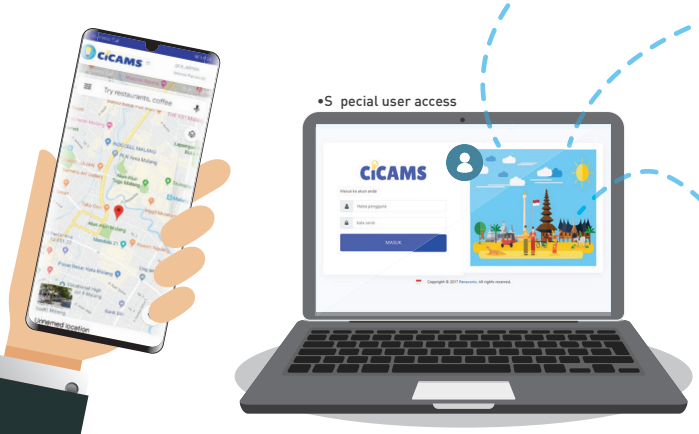

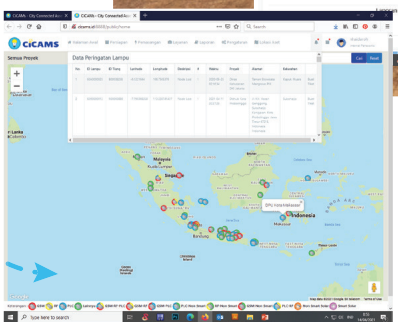

- Controlling Panel & Scheduling
- Alarm / Alert

Kepuasan pelanggan adalah yang utama bagi Panasonic, untuk mengurangi kesalah dalam instalasi lampu, kami melakukan beberapa proses termasuk servis dan setelah penjualan.

Sebelum

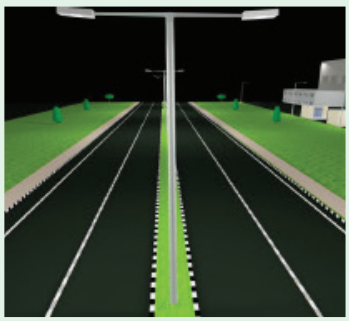

Survey Lapangan & Simulasi
Memberi masukan terkait jenis lampu dan system yang sesuai dengan lokasi.

Konsultasi Instalasi
Memberi masukan terkait jaringan listrik termasuk daya panel yang dibutuhkan.

Proses Instalasi

Training CiCams dan Instalasi
Memberikan support untuk pelatihan untuk mengoperasikan Cicams dan menginstall lampu.

Pendampingan Instalasi
Mendampingi saat Instalasi untuk memastikan lampu masuk ke asset, terinstal dan teraktivasi.

Setelah (After Sales)

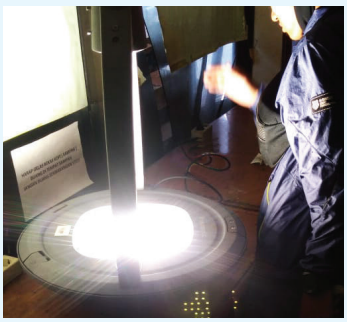

Incoming di W/H Customer
Memberi dukungan untuk memastikan lampu yang diterima tidak ada masalah.

Pendampingan Audit & Respon 1x24H
Memberi dukungan berupa data, kajian teknis Memberi layanan 1x24H serta memberi bckup lampu cadangan yang di keep di distributor.

PT BIMA TERANG NUSANTARA

Lighting Solutions For Your Life

Office :
Jl. Rusli Hakim No.1A, Pejaten,
Pasar Minggu, Jakarta Selatan 12510 0822 4621 1231 info@bimatn.com @bima.tn